Arab Republic of Egypt

☞ EDICT OF GOVERNMENT ☜

In order to promote public education and public safety, equal justice for all, a better informed citizenry, the rule of law, world trade and world peace, this legal document is hereby made available on a noncommercial basis, as it is the right of all humans to know and speak the laws that govern them.

ES 7094-1 (2009) (Arabic): Child Use And Care Articles- Soothers For Babies And Young Children, Part 1: General Safety Requirements And Product Information

BLANK PAGE

BRUTUM FULMEN

IGNORANTIA JURIS NON EXCUSAT

PROTECTED BY COPYRIGHT

المواصفات القياسية المصرية

م ق م : ٧٠٩٤ -١ / ٢٠٠٩

أدوات العناية بالطفل – لهايات الرضع والأطفال (السكاتة)

ج١ : متطلبات الأمان العامة ومعلومات المنتج

جمهورية مصر العربية

الهيئة المصرية العامة للمواصفات والجودة

تاريخ الاعتماد : ٢٠٠٩/١٢/٣٠

كل الحقوق محفوظة للهيئة، ما لم يحدد خلاف ذلك، ولا يجوز إعادة إصدار أى جزء من المواصفة أو الانتفاع به فى أى شكل وبأى وسيلة إليكترونية أو ميكانيكية أو خلافها ويتضمن ذلك التصوير الفوتوغرافى والميكروفيلم بدون تصريح كتابى مسبق من الهيئة أو الناشر.

الهيئة المصرية العامة للمواصفات والجودة

العنوان : ١٦ ش تدريب المتدربين – السواح – الأميرية.

تليفون : ٢٢٨٤٥٥٢٢ – ٢٢٨٤٥٥٢٤

فاكس : ٢٢٨٤٥٥٠٤

بريد الكترونى : moi@idsc.net.eg

موقع الكترونى : www.eos.org.eg

م ق م ٧٠٩٤-١ / ٢٠٠٩

مقدمة

م ق م ٧٠٩٤-١/٢٠٠٩ الخاصة بأدوات العناية بالطفل – لهايات الرضع والأطفال (السكاتة) ج١ : متطلبات الأمان العامة ومعلومات المنتج متماثلة فنيا مع المواصفة القياسية الأوروبية
EN 1400-1/2002
Child use and care articles – Soothers for babies and young children
P_1: General safety requirements and product information .

قام بإعداد هذه المواصفة اللجنة الفنية رقم (٢٣/٢) الخاصة بمستلزمات ولعب الأطفال .

www.pdftron.com PDFSecure Demo

أدوات العناية بالطفل – لهايات الرضع والأطفال (السكاتة)
ج١ : متطلبات الأمان العامة ومعلومات المنتج

١- المجال

يختص هذا الجزء من هذه المواصفة القياسية بمتطلبات الأمان العامة المرتبطة بالتركيب والخامات المستخدمة وتعبئة وبطاقة بيانات اللهاية وأيضا تتضمن تعليمات الاستخدام . وتطبق هذه المواصفة على المنتجات المستخدمة كلهاية مالم تسوق كمستلزم طبى. ولا تطبق هذه المواصفة على المنتجات المصممة للتطبيقات الطبية الخاصة على سبيل المثال (المرتبطة بمرض بيرروبن أو للأطفال المبتسرين (غير مكتملى النمو)) وتوصف هذه الحالات الخاصة فى الملحق الاسترشادى (أ) .

:

يوصى أن اللهايات المستبعدة من مجال هذه المواصفة يجب أن تحقق هذه الاشتراطات عند التطبيق .

لا تطبق هذه المواصفة على حلمات زجاجات التغذية .

٢- المواصفات المكملة

٢/ ١ م ق م ٧٠٩٤ -٢٠٠٩/٢ (ادوات العناية بالطفل – لهايات الرضع والأطفال (السكاتة) ج٢: المتطلبات الميكانيكية والاختبارات).

٢/ ٢ م ق م ٧٠٩٤-٢٠٠٩/٣ (ادوات العناية بالطفل – لهايات الرضع والأطفال (السكاتة) ج٣: الاشتراطات الكيميائية والاختبارات).

٣- المصطلحات والتعاريف

لأغراض هذه المواصفة تطبق المصطلحات والتعاريف التالية :

٣/ ١ اللهاية (السكاتة) :

أداه تستخدم لإرضاء الطفل فى حالة الرغبة فى المص دون طعام .

:

تعرف أيضا اللهايات بالمصاصات الزائفة لإسكات الطفل .

٣/ ٢ الحلمة :

حلمة مرنة وهى الجزء من اللهاية المصمم لتوضع فى الفم .

٣/ ٣ حاجز:

جزء يوضع خلف الحلمة ليقلل احتمال إدخال اللهاية بالكامل داخل فم الطفل .

٣/ ٤ حلقة أو مقبض:

حلقة توضع بجوار أو على الحاجز لسهولة تداول اللهاية .

:

الحلقة أو المقبض أو الغطاء قد تتصل بالحاجز كقطعة واحدة أو كقطع مركبة .

٣/ ٥ السدادة :

وسيلة توضع عند عنق الحلمة والتى تثبت الحلمة مع الحاجز .

٣/ ٦ الغطاء :

وسيلة لمنع الوصول إلى السدادة .

٣/ ٧ فتحات التهوية :

يجب أن تكون الفتحات فى حاجز اللهاية وتسمح بمرور الهواء حتى يستطيع الطفل التنفس فى حالة حشرها فجأه فى الفم .

تقلل الفتحات أيضا مخاطر بلع اللهاية داخل البلعوم من خلال توليد ضغط سلبى .

٤- وصف اللهاية

تتكون اللهاية كما فى الشكل (١ ، ٢ ، ٣ ، ٤) من :

أ- حلمة (١)

ب – حاجز (٢)

جـ- حلقة (٣)

د- سدادة (٤)

هـ- غطاء (٥)

و- مقبض(٦)

:

المكونات المتشابهة تأخذ نفس الرقم فى الأشكال من (١ إلى ٤) .

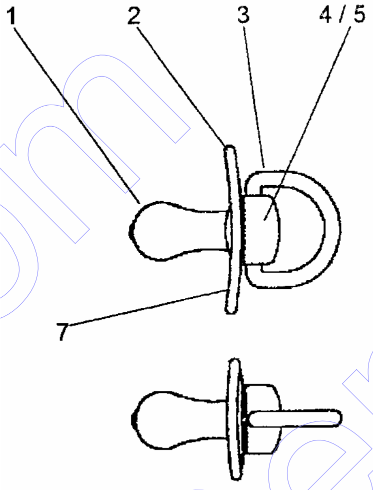

1 حلمة

2 حاجز

3 حلقة

4 سدادة

5 غطاء

7 الحاجز من جهة المص

الشكل (١)

مثال للهاية بحلقة

www.pdftron.com PDFSecure Demo

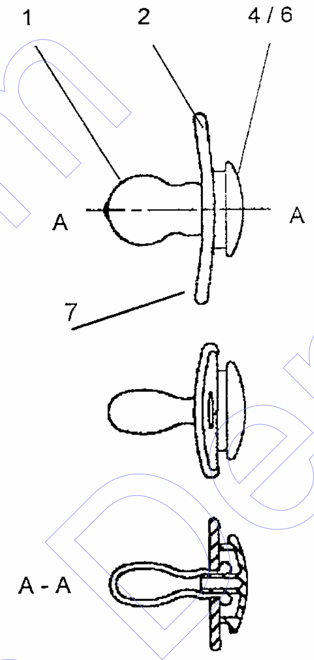

1 حلمة

2 حاجز

4 سدادة

6 مقبض

7 الحاجز من جهة المص

الشكل (٢)

مثال للهاية بمقبض

www.pdftron.com PDFSecure Demo

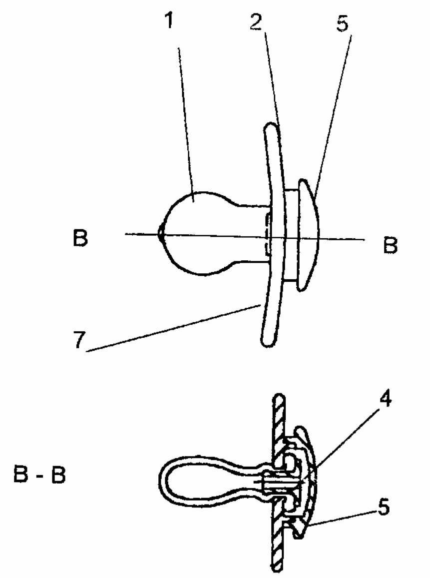

1 حلمة

2 حاجز

4 سدادة

5 غطاء

7 الحاجز من جهة المص

الشكل (٣)

مثال للهاية بسدادة وغطاء

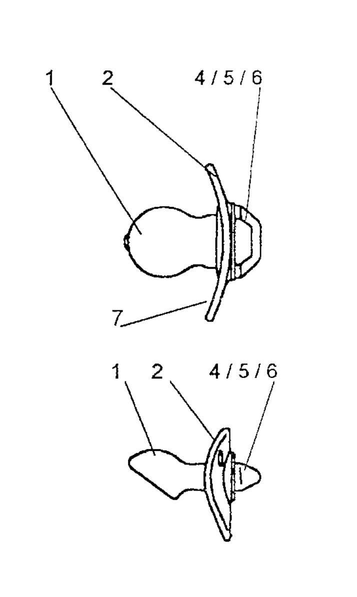

1 حلمة

2 حاجز

4 سدادة

5 غطاء

6 مقبض

7- الحاجز من جهة المص

الشكل (٤)

مثال للهاية بسدادة وغطاء ومقبض

٥- الاشتراطات وطرق الاختبار

٥/ ١ المواد :

لتصنيع أجزاء اللهاية المختلفة يجب أن تستخدم فقط المواد التى تتوافق مع الاشتراطات الموضحة فى المواصفات القياسية المذكورة فى البندين (٢/١ ، ٢/٢) .

عند استخدام زخرفة مصبوبة أو محفورة فيجب وضعها على أجزاء اللهاية خلف جهة المص للحاجز (انظر الشكل من ١ إلى ٤) .لا يجب استخدام العلامات والزخرفة اللاصقة .

عندما تحتوى اللهاية على أجزاء غير ثابتة (متحركة) لتعطى حركة ترددية(شخشخة) فإن هذه الأجزاء يجب أن تكون خاملة وملساء و لا يجب أن توجد فى الحلمة .

٥/ ٢ التركيب :

٥/ ٢/ ١ عام :

يجب أن تكون اللهاية خالية من أى أجزاء أو حروف بارزة حادة ويجب أن يكون سطح المص أملس . ولا يجب أن تحتوى اللهاية على أجزاء قابلة للانفصال .

:

يجب أن تستقر اللهاية فى فم الطفل . يجب أن يراعى عند تصميم كل مكونات اللهاية أن تسمح للهاية أن تمسك بسهولة وذلك لسهولة إخراج اللهاية من فم الطفل .

٥/ ٢/ ٢ الحلمة :

يجب أن يكون أقصى دخول للحلمة فى الفم ٣٥ مم . ويراجع ذلك باستخدام اختبار مقياس الاختراق الموضح فى الشكل (٥) .

يجب أن توضع اللهاية فى مركز أداة القياس بمحورها الرئيسى رأسيا والحلمة فى الوضع السفلى . يضبط فكى أداة القياس حتى يلامسا عنق الحلمة .

يجب إدارة اللهاية للوصول إلى أقصى عمق للإختراق تحت تأثير وزن اللهاية فقط.

يجب عدم ملامسة قمة الحلمة لمكعب أداة القياس كما فى الشكل (٦) .

:

يتم ضبط فتحة الفكين برفق فى حالة أن تكون الحلمة غير مكتملة الإستدارة .

يجب ألا تحتوى الحلمة على أى ثقب فى مواجهة الحاجز .

يجب ألا يحتوى أى فراغ للحلمة على مواد غازية أو صلبة أو سائلة (ما عدا الهواء) ولا تحتوى على أى مدخلات ماعدا السدادة .

الأبعاد بالمليمتر

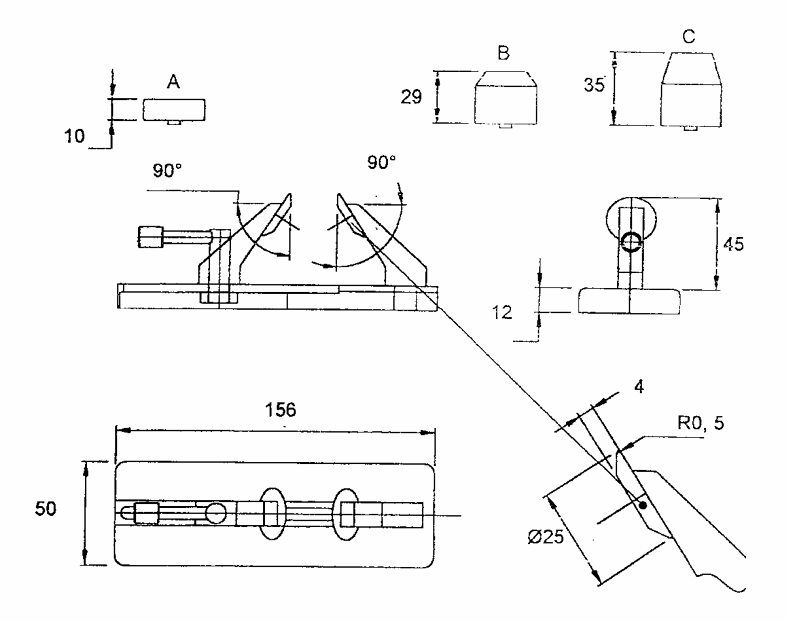

A قالب المقياس(أداة القياس) A

B قالب المقياس(أداة القياس) B

C قالب المقياس(أداة القياس) C

الشكل (٥)

مثال لأداة قياس اختبار الاختراق

الأبعاد بالمليمتر

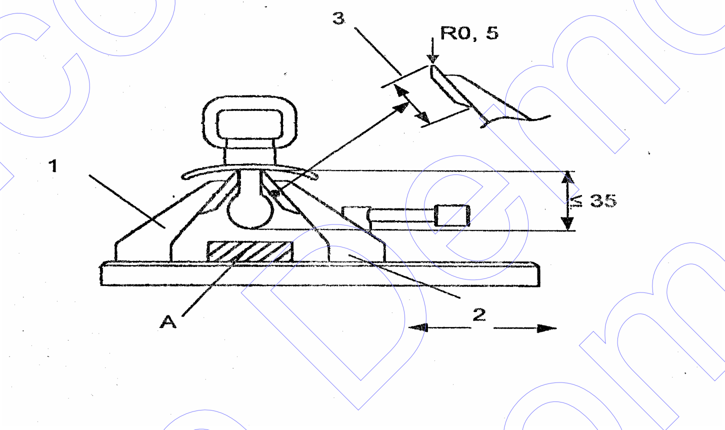

A قالب المقياس(أداة القياس) A

1 فك ثابت

2 فك منزلق

3 Ø قرص ٢٥

الشكل (٦)

قياس حلمة اللهاية بأداة قياس اختبار الاختراق

(انظر البند (٥/٢/٢))

الأبعاد بالمليمتر

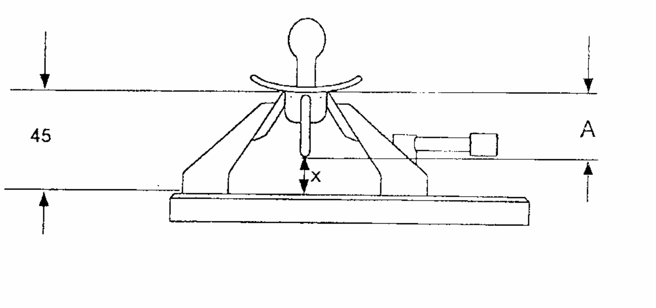

A البعد 'A'

Xالمسافة بين قاع الحلقة وقمة لوح قاعدة أداة قياس اختبار الاختراق

الشكل (٧)

قياس حلقة اللهاية بأداة قياس اختبار الاختراق

(انظر البند (٥/٢/٤))

الأبعاد بالمليمتر

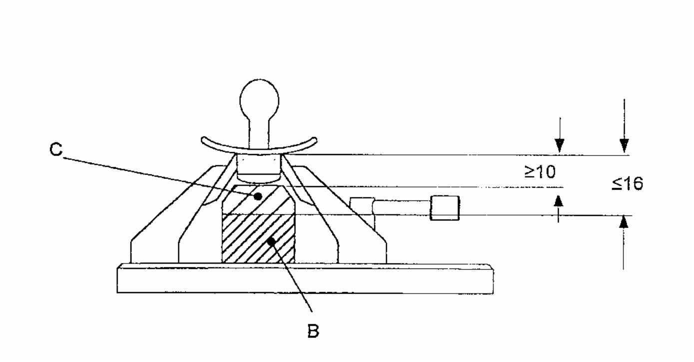

B قالب المقياس(أداة القياس) B

C قالب المقياس(أداة القياس) C

الشكل (٨)

قياس مقبض اللهاية بأداة قياس اختبار الاختراق

(انظر البند (١/٥/٢/٥))

الأبعاد بالمليمتر

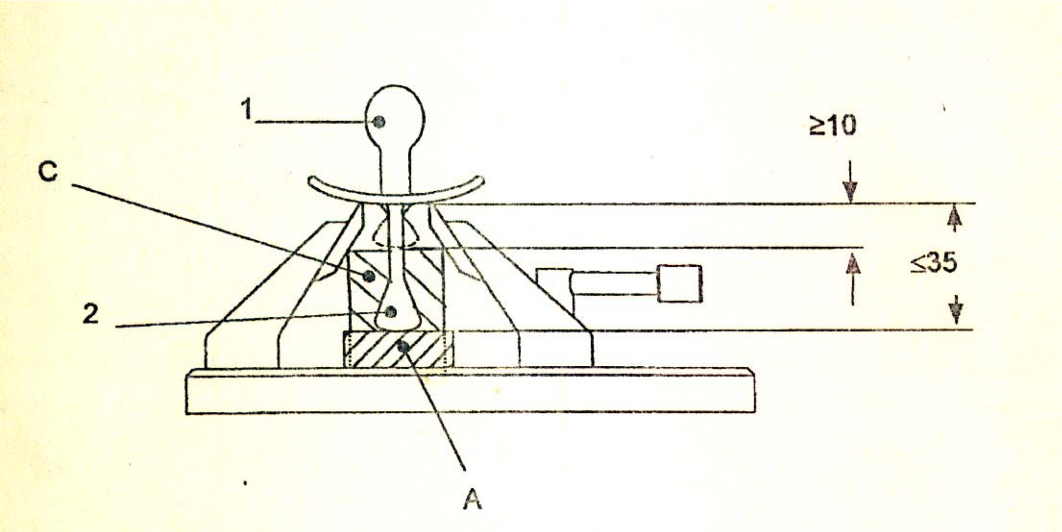

A قالب A للمقياس(أداة القياس)

C قالب C للمقياس(أداة القياس)

1 حلمة

2 مقبض أو حلقة مرنة

الشكل (٩)

مقياس اختبار الاختراق للحلقة المرنة او المقبض المرن للهاية

(انظر البند (٥/٢/٥/٢))

٥/ ٢/ ٣ الحاجز:

٥/ ٢/ ٣/ ١ عام :

يجب أن تحتوى اللهاية على حاجز ويجب أن يختبر طبقا للبند (٢/٣/٢/٥) يجب ألا يمر الحاجز خلال طبعة القياس فى أى اتجاه حول المحور الرئيسى للهاية بالنسبة للطبعة (ضبعة) .

يجب أن يحتوى الحاجزعلى ثقبى تهوية على الأقل . كل منهما له مساحة ٢٠ مم ٢ على الأقل . ويجب أن يسمح بمرور قضيب قطره ٤ مم بسهولة فى حالة وجود حلقة متصلة بالحاجز .

يجب أن يكونا مركزى الثقبين على بعد ١٥ مم على الأقل عن بعضهما وحوافهم على بعد ٥ مم على الأقل من حافة الحاجز .

يجب أن يوضع الثقبين فى وضع متماثل على جانبى محور الحاجز .

فى حالة الحاجز غير المستدير فيرتبط هذا الاشتراط بالمحور الأصغر (انظر الشكل ١٠) .

على الرغم أن هذه المواصفة تتطلب ثقبى تهوية فقط لكن يمكن ان توجد ثقوب أكثر فى أى مكان أخر حتى لو كانت أصغر .

( ) :

من الممكن ان تؤدى بعض أنواع ثقوب التهوية إلى جروح فى الأصابع .

يجب عدم وجود شكل حرف V حاد الزاوية أو زوايا الوجه الداخلية فى الثقوب غير المستديرة التى ليست كاملة الإستدارة حيث تؤدى إلى حشر الأصابع وإصابتها (انظر البند ٦/٢/٥).

( ) :

شكل حافة الحاجز وحجم وشكل ومكان ثقوب التهوية يؤثر فى سهولة مسك الحاجز عند استقرار اللهاية فى فم الطفل .

٥/ ٢/ ٣/ ٢ اختبار الحاجز :

تستخدم طبقة من التيفلون (PTFE) (بولى تيترا فلورو ايثيلين(التيفلون))، ويوضح الشكل والأبعاد فى الشكل (١٢) . وتحكم الطبعة لبقاءها ثابتة وأفقية خلال الاختبار .

تغمر اللهاية لمدة ١٠ ثوانى على الأقل فى محلول مائى لمادة مبللة ٢٪ (ح/ح) محلول من بولى أوكسى ايثيلين (٢٠) سوربيتان أحادى الأوليات .

توضع اللهاية المبللة من وجه المص للحاجز فى مقابل الحافة المقوسة للفتحة فى الطبعة الأفقية بحيث يدخل المحور الرئيسى للهاية تقاطع المحاور الموضحة على الضبعة . تطبق بالتدريج قوة شد مقدارها (١٠± ٠,٥) نيوتن على الحلمة فى اتجاه المحور الرئيسى . ويطبق كل الحمل لمدة (١٠± ٠,٥) ثانية (انظر الشكل ١١) .

تقطع حلمة اللهاية ويكرر الاختبار للهاية بحيث تكون معكوسة الوضع بالنسبة للطبعة .تطبق القوة من أعلى خلال قضيب يتمركز فى ثقب مكان الحلمة فى اتجاه المحور الرئيسى . يجب أن يكون قطر القضيب أكبر قليلا من ثقب مكان الحلمة.

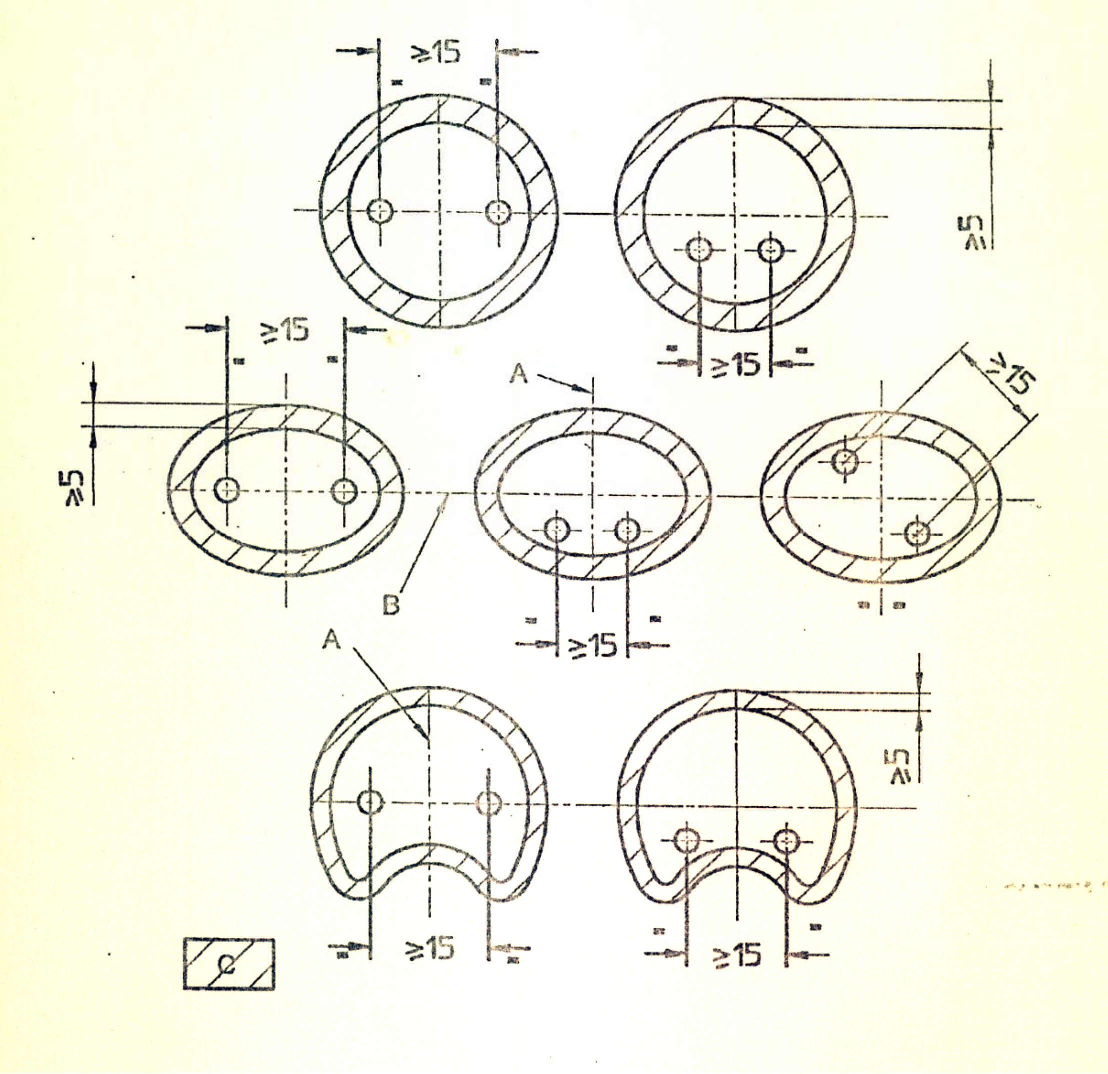

A المحور الاصغر

B المحور الرئيسى

C المساحة المظللة – ثقوب غير أساسية

الشكل (١٠)

بعض الأمثلة للاماكن المسموح بها للثقوب الاساسية(انظر ١/٣/٢/٥)

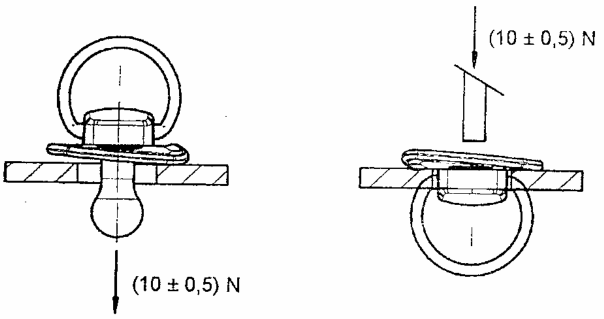

الشكل (١١)

اختبار الحاجز(انظر ٥/٢/٣/٢)

الأبعاد بالمليمتر

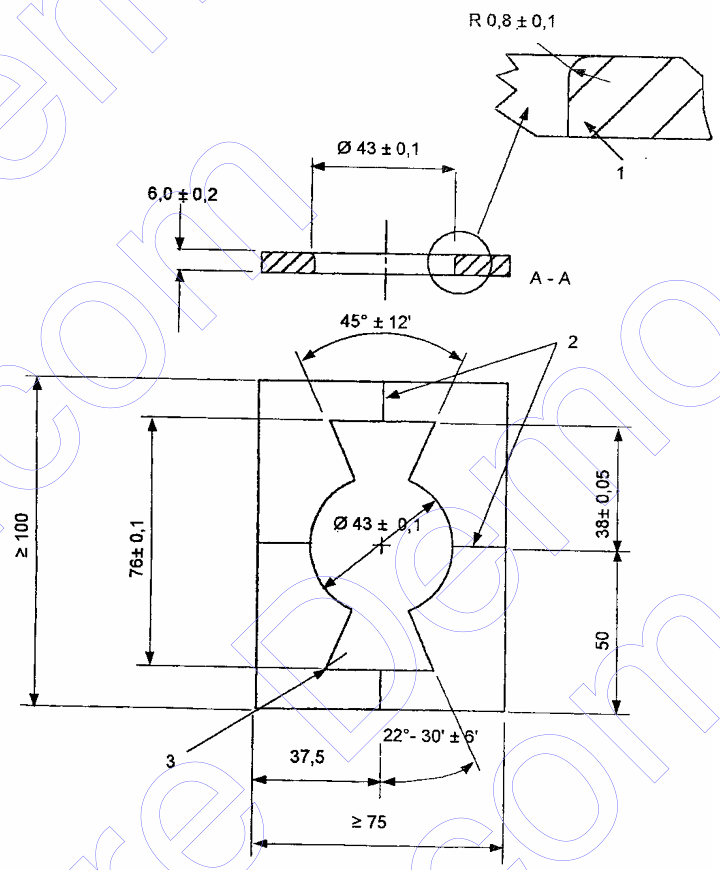

١ جزء مقطعى مكبر A-A

٢ علامات ثابتة للمحاور الرئيسية والصغيرة

٣ نصف قطر داخلى R_1 (٤ أركان)

ملحوظة:

المادة : بولى تيترا فلورو ايثيلين(التيفلون)(PTEF)

الشكل (١٢)

طبعة اختبار الحاجز(انظر ٥/٢/٣/٢)

٥/ ٢/ ٤ الحلقة :

الحلقات المصنوعة من مواد مرنة يجب أن تختبر كمقابض مرنة كما هو موضح فى البند (٢/٥/٢/٥) .

ويطبق التالى للحلقات غير المرنة:

البعد A يجب أن يكون أقل من أو يساوى ١,٤ B (انظر شكل ١٣) . قد تستخدم أداة قياس اختبار الإختراق فى قياس البعد A (انظر الشكل ٧) . توضع اللهاية على أداة قياس الإختراق وتقاس المسافة بين أسفل الحلقة وأعلى لوح قاعدة أداة قياس اختبار الإختراق (X) .

البعد A = ٤٥ - X .

يجب أن يسمح شكل الحلقة بسهولة مرور قضيب الاختبار بقطر ١٤ مم على الأقل .

يجب أن تكون الحلقة معلقة أو حرة الحركة أو بدلاً من ذلك تصنع من مادة مرنة بدرجة كافية لتحقيق الاشتراطات . عند تطبيق قوة (١٠± ٠,٥) نيوتن على الحلقة خلال المحور الرئيسى للهاية فيجب أن تبرز الحلقة لتكون ١٦ مم أو أقل أعلى الحاجز . عند الضرورة يجب أن تتحرك الحلقة قليلا إلى أحد جوانب المحور قبل تطبيق القوة ويجب القياس من الوجه الخلفى للحاجز فى اتجاه المحور الرئيسى . يوضح الاختبار فى الشكل (١٤) .

اللهايات المثبتة بحلقات ولاتحقق الاشتراطات المذكورة أعلاه يجب أن تعامل كما لو أنها مثبتة بمقبض (٥/٢/٥) .

:

يجب أن تكون الحلقة قابلة للمسك - حتى إذا كانت ملامسة للحاجز – حيث تساعد الحلقة فى سحب اللهاية فى حالة دخول اللهاية بالكامل فى فم الطفل .حجم وشكل ومكان تثبيت الحلقة يؤثر على قابليتها للمسك ودرجة إعاقتها لإزالة اللهاية من فم الطفل .

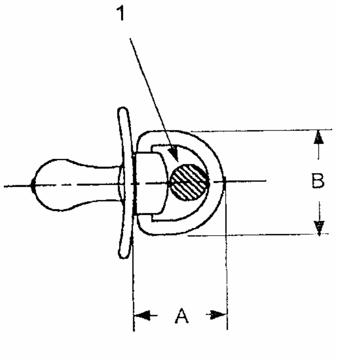

A البعد 'A'

B البعد 'B'

١ مساحة مقطع الساق بقطر ١٤ مم

الشكل (١٣)

تسمية أبعاد الحلقة

الأبعاد بالمليمتر

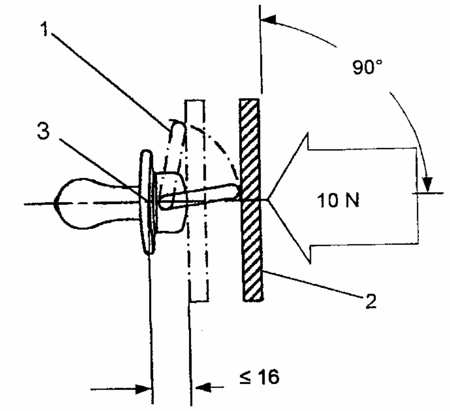

١ وضع الحلقة بعد تطبيق قوة مقدارها ١٠ نيوتن

٢ لوح مسطح

٣ الوجه الخلفى للحاجز بطول المحور الرئيسى

الشكل (١٤)

اشتراطات المرونة للحلقة(انظر ٥/٢/٤)

٥/ ٢/ ٥ مقبض ، سدادة و/أو غطاء :

٥/ ٢/ ٥/ ١ عام :

يجب ألا تبرز السدادة أكثر من ٣ مم خلف وجه المص للحاجز (انظر الشكل ١٥) .

يجب ألا يكون أبعد بروز لأى من المقبض الصلب ، والسدادة أو الغطاء خلف الوجه الخلفى للحاجز أقل من ١٠ مم ولا يزيد على ١٦ مم إلا فى حالة ما إذا كانت اللهاية تحقق اشتراطات البند (٥/٢/٤) . ويجب أن يختبر على سبيل المثال استخدام اختبار مقياس الإختراق (انظر الشكل ٨) بقالب (B) للمقياس يليه قالب (C) .

الأبعاد بالمليمتر

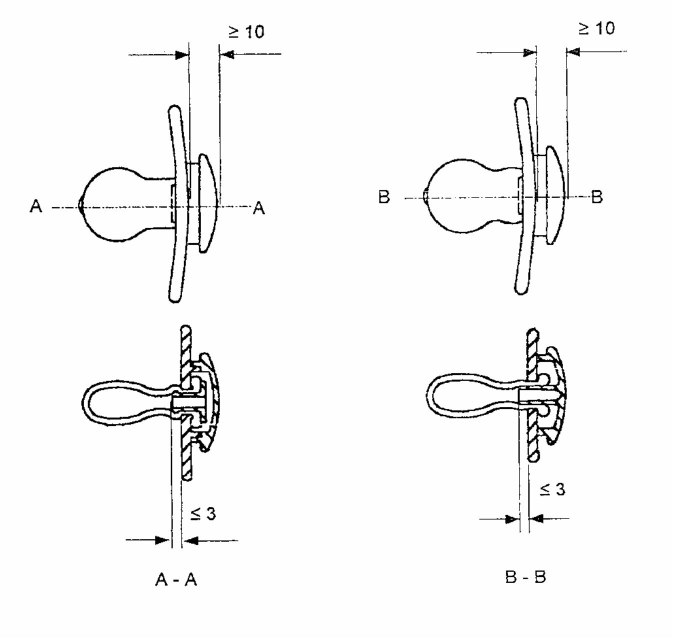

الشكل (١٥)

قياس بروز المقبض والسدادة والغطاء

٥/ ٢/ ٥/ ٢ مقابض وسدادات و/أو أغطية مرنة :

فى حالة إذا ماكانت مقابض وسدادات و/أو الأغطية المرنة مصنعة من مادة مرنة فإنه يجب ألا يكون الإختراق الفعلى اقل من ١٠ مم ولا يزيد على ٣٥ مم .

ويجب أن يختبر على سبيل المثال باستخدام اختبار مقياس الإختراق (الشكل ٩) بقالب (A) للمقياس يليه قالب (C) .

٥/ ٢/ ٦ الفتحات (مصايد الأصابع) :

لمنع حشر الأصابع فى أى جزء من اللهاية يجب ألا يسمح اتساع أى فتحة فى اللهاية بإختراق ساق قطرها ٥,٥ مم إلا إذا كان عمق الإختراق أقل من ١٠ مم أو أن تسمح الفتحة بمرور ساق قطرها ١٤ مم بسهولة .

يطبق هذا الاشتراط فقط على المكونات المصنعة من مواد لها صلادة شور A أكثر من ٦٠ وحدة صلادة دولية .

٦- عبوة المستهلك

يجب أن تباع اللهايات فى عبوات مغلفة ونظيفة .
يجب أن تتضمن العبوة تعليمات واضحة ومقروءة للإستخدام والعناية باللهاية بطريقة صحية .
يجب أن توضح هذه التعليمات كما هو موصف فى البند (٧) ويمكن أن توضح فى نشرة منفصلة توضع داخل العبوة .
فى حالة أن تتضمن العبوة غطاء متحرك لحماية اللهاية فيجب اضافة التحذير الخاص الموضح فى (بند ٣/٧) .

:
من الضرورى ألا تلوث العبوة المنتج بأى طريقة .

٧- معلومات المنتج

٧/ ١ عام :
يجب أن توضح البيانات باللغة العربية أساساً ويمكن إضافة كتابتها بأى لغة أجنبية أخرى وأن تكون واضحة ومقروءة .

:
يجب ان يوضح على المنتجات أو العبوات كود التشغيلة .

٧/ ٢ معلومات الشراء:
يجب أن تكون المعلومات التالية واضحة وظاهرة على العبوة من الخارج.

٧/ ٢/ ١ اسم الصانع والعلامة التجارية .

٧/ ٢/ ٢ اسم المستورد وعنوانه .

٧/ ٢/ ٣ عبارة صنع فى مصر أو بلد المنشأ .

٧/ ٢/ ٤ رقم المواصفة المتبعة .

٧/ ٢/ ٥ تعليمات الإستخدام الموضحة فى بند (٣/٧) وفى حالة وجود نشرة داخل العبوة يشار إلى ذلك خارج العبوة .

٧/ ٢/ ٦ يجب توضيح العبارة التالية فى حالة تصنيع اللهاية من مطاط طبيعى (لاتكس) :
" مصنوع من مطاط طبيعى " لاتكس " "

:
يوصى بتوضيح معلومات عن مسببات الحساسية فى حالة استخدامها .
يجب أن تحقق اللهاية جميع الاشتراطات الموضحة فى هذه المواصفة القياسية بجميع أجزائها .

٧/ ٣ تعليمات الاستخدام :

يجب اضافة المعلومات التالية :

- معلومات الاستخدام الأمن للمنتج .
- طريقة واحدة على الأقل للتنظيف .
- الطرق المعروفة غير المناسبة للتنظيف والتخزين والاستخدام التى يمكن أن تؤدى إلى تلف اللهاية .

يجب اضافة التحذير التالي فى الصيغة الموضحة :

لأمان طفلك

تحذير !

"عدم ربط اللهاية بالشرائط أو الحبال لأن الطفل يمكن أن يختنق (يشنق) بها ".

تفحص اللهاية بعناية قبل كل استخدام وخاصة عندما يكون للطفل أسنان وتشد اللهاية فى كل الإتجاهات .

يتم التخلص من اللهاية عند اول إشارة لتلفها .

يجب توضيح التحذير التالى ويمكن استخدام كلمات بديلة .

" لا تترك اللهاية فى ضوء الشمس المباشر أو بالقرب من مصدر حرارة أو فى محلول مطهر (محلول معقم) لمدة أطول من الموصى بها حتى لا تبلى / تستهلك / تضعف الحلمة ".

تحفظ وسيلة حماية الحلمة القابلة للحركة بعيدا عن الطفل لمنع الاختناق .

يجب اضافة التعليمات التالية ويمكن استخدام كلمات بديلة ويمكن إضافة تعليمات أخرى .

قبل أول استخدام توضع اللهاية فى ماء مغلى لمدة ٥ دقائق ثم يسمح بالتبريد ويعصر أى ماء محبوس فى اللهاية للتأكد من تعقيمها / خلوها من الميكروبات .

- تنظف قبل كل استخدام .
- عدم غمس الحلمة فى مواد حلوة أو ادوية لأنها قد تؤدى إلى تسوس أسنان طفلك .
- تستبدل اللهاية كل شهر أو شهرين من الاستخدام للأسباب الصحية والأمان .
- عند حشر اللهاية فى الفم فلا داعى للذعر لأنها لا يمكن بلعها ومصممة لتواجه هذا الحشر .

وترفع من الفم بعناية وبرفق قدر الإمكان .

ملحق (أ)
(استرشادى)
معلومات عن المستلزمات الطبية

تعرف اللهاية فى هذه المواصفة كأداة تستخدم لإرضاء الطفل فى حالة الرغبة فى المص دون طعام . ومن الواضح أن هناك منتجات عديدة تشبه اللهاية أو وظيفة اللهاية بالإضافة إلى وظائف أخرى .
بالإضافة لذلك تصمم لهايات لاستخدامات خاصة مثل الأطفال المبتسرين (غير مكتملى النمو) . وهناك منتجات أيضا تشبه اللهاية وتخرج عن مجال هذه المواصفة وتوضح فى الإرشادات الطبية .

وتوضح هذه المنتجات تحت العناوين التالية :

- تشبه اللهاية وليس لها وظيفة أخرى .
- تشبه اللهاية ولها وظيفة أخرى صغيرة .
- تشبه اللهاية ولها وظيفة أخرى كبيرة (أساسية) .
- استخدامات خاصة .
- مستلزمات طبية .

أ/١ تشبه اللهاية وليس لها وظيفة أخرى:

هذه المنتجات تشبه اللهاية ولكن مصممة لأغراض أخرى مثل الزخرفة والحلى .
ويوصى أن كل هذه المنتجات يكتب عليها أن المنتج ليس لهاية ويحفظ بعيداً عن الأطفال .

أ/٢ تشبه اللهاية ولها وظيفة أخرى صغيرة (غير أساسية):

مثال لهذا المنتج لهاية بحواف ناعمة على الحاجز للمضغ أو معاونة الطفل فى مرحلة التسنين ويوصى بأن يحقق هذا المنتج اشتراطات هذه المواصفة .

أ/٣ تشبه اللهاية لكن لها وظيفة أخرى كبيرة (أساسية) :

يتضمن هذا النوع المنتجات التى تسوق كعضاضة ولكن على شكل ومظهر اللهاية و بعض حساسات درجة الحرارة التى لها حلمة لتسمح بالقياس داخل الفم .
وتحديدا يجب أن تحقق هذه المنتجات كل اشتراطات هذه المواصفة إلا إذا وضحت فى مواصفات أخرى أو الإرشادات الطبية أو مواصفات لعب الأطفال .

أ/٤ استخدامات خاصة :

صممت هذه المنتجات لتتعامل مع مشاكل طبية خاصة وسوف تستخدم تحت إشراف طبى على سبيل المثال اللهايات المرتبطة بمرض بيرروبن أو الأطفال المبتسرين . هذه المنتجات لا تحقق كل اشتراطات هذه المواصفة (مثل حجم الحاجز) وتخرج من مجال هذه المواصفة .
لذلك فإنه يوصى أن هذه المنتجات يجب أن تحقق بقدر الإمكان عديد من الإشتراطات عند التطبيق ويوصى أيضا بتوضيح كتابة عبارة أن هذه المنتجات ليست للبيع للعامة وتباع تحت اشراف طبي .

أ/٥ مستلزمات طبية :

تسوق بعض المنتجات شبيهة اللهاية كمستلزم طبى وتتضمن اللهايات كوسيلة لقياس درجة الحرارة ووسائل التركيب الطبية و سوف تظهر هذه المنتجات فى السوق فى المستقبل .

فى حالة أن هذه المنتجات لا تحقق اشتراطات هذه المواصفة فإن الصانع يمكن أن ينوه أن هذه المنتجات تحقق اشتراطات الإرشادات الطبية .

ويوصى عند تقييم المخاطر أن كل اشتراطات هذه المواصفة تؤخذ فى الاعتبار بالإضافة إلى التحذيرات الواضحة طبقا للإستخدام غير المستحسن كلهاية لأغراض طبية .

عند استخدام المنتج لأغراض طبية فيجب إضافة تحذيرات واضحة أنه من غير المستحسن استخدامه كلهاية

٨- المصطلحات الفنية

لهاية (سكاتة) .... soother

أدوات العناية بالطفل .... child care articles

حلمة .... teat

حاجز .... shield

حلقة أو مقبض .... ring or knob

سدادة .... plug

غطاء .... cover

فتحات تهوية .... ventilation holes

قطارة (مستلزم طبى) .... dispensing

طبعة (ضبعة) .... template

اطفال مبتسريين .... premature babies

٩- المراجع

المواصفة القياسية الأوروبية

EN 1400-1/2002

Child use and care articles – soothers for babies and young children P_1 : General Safety requirements and product information .

الجهات التى اشتركت فى وضع هذه المواصفة

قام بإعداد هذه المواصفة اللجنة الفنية رقم (٢ / ٢٣) والخاصة بمستلزمات ولعب الاطفال والتى يضم تشكيلها الجهات التالية :

- الهيئة المصرية العامة للمواصفات والجودة .
- المركز القومى للبحوث .
- غرفة الصناعات الهندسية .
- غرفة الصناعات الكيماوية .
- مصلحة الرقابة الصناعية .
- الهيئة العامة للرقابة على الصادرات والواردات .

[الهيئة المصرية العامة للمواصفات و الجودة]

١- أنشئت الهيئة المصرية العامة للتوحيد القياسى عام ١٩٥٧ بالقرار الجمهورى رقم ٢٩ لسنة ١٩٥٧ الذى نص على اعتبارها المرجع القومى المعتمد للشئون التوحيد القياسى ونص القانون رقم ٢ لسنة ١٩٥٧ على أن المواصفة لا تعتبر قياسية إلا بعد اعتمادها من الهيئة.

٢- فى عام ١٩٧٩ صدر القرار الجمهورى رقم ٣٩٢ لسنة ١٩٧٩ الذى قرر ضم مركز ضبط الجودة إلى الهيئة.

٣- فى عام ٢٠٠٥ صدر القرار الجمهورى رقم ٨٣ لسنة ٢٠٠٥ بإعادة تسمية الهيئة لتصبح الهيئة المصرية العامة للمواصفات والجودة ، وبناء عليه فإن الهيئة تختص بما يلى :
- إعداد وإصدار المواصفات القياسية للخامات والمنتجات والخامات والأجهزة ونظم الإدارة والتوثيق والمعلومات ومتطلبات الأمن والسلامة وفترات الصلاحية وأجهزة القياس.
- التفتيش الفنى والاختبار والرقابة وسحب العينات وإصدار شهادات المطابقة للمواصفات المعتمدة وشهادات المعايرة لأجهزة القياس.
- الترخيص بمنح علامة الجودة للمنتجات الصناعية وعلامات وشهادات الجودة والمطابقة المنتجات للمواصفات القياسية.
- تقديم المشورة الفنية وخدمات التدريب فى مجالات المواصفات والجودة القياس والمعايرة والاختبار والمعلومات لجميع الأطراف المعنية.
- تمثيل مصر فى أنشطة المنظمات الدولية والإقليمية العامة فى مجالات المواصفات والجودة والاختبار والمعايرة.
تقوم الهيئة بتنفيذ متطلبات واشتراطات اتفاقية العوائق الفنية على التجارة لمنظمة التجارة العالمية حيث أن الهيئة هى نقطة الاستعلام المصرية للإمداد بالمعلومات والوثائق فى مجال المواصفات وتقييم المطابقة.

٤- يدير الهيئة مجلس إدارة برئاسة وكيل أول الوزارة رئيس الهيئة، ويضم المجلس فى عضوية ممثلين عن مختلف الجهات المعنية للتوحيد القياسى وجودة الإنتاج والاختبار والمعايرة فى مصر بالإضافة إلى عدد من الأكاديميين والعلميين والخبراء والقانونيين ورجال الإعلام.

٥- يتم إعداد المواصفات القياسية من خلال لجان فنية يربو عددها على مائة لجنة يشارك فيها خبراء طبقاً للمعايير الدولية ومتخصصون من جميع الجهات المعنية ويقوم بالأمانة الفنية لها أعضاء من العاملين بالهيئة.

٦- يتم توزيع مشاريع المواصفات على قاعدة عريضة من الجهات المعنية والبلاد العربية لإبداء الملاحظات خلال فترة ستين يوماً كما تعرض هذه المشاريع على لجنة الصياغة ولجان عامة للمراجعة قبل العرض على مجلس الإدارة.

٧- تتبع الهيئة نظام الترخيص للمصانع باستخدام علامات الجودة على السلع والمنتجات المطابقة للمواصفات المصرية وذلك حماية المستهلكين وخدمة للصانعين لرفع جودة منتجاتهم. ويوجد بالهيئة مجموعة كبيرة من المعامل الحديثة لاختبار المنتجات الكيمائية ومواد البناء والتشييد والمنتجات الهندسية والغذائية ومنتجات الغزل والنسيج بالإضافة إلى معامل للقياس والمعايرة الميكانيكية والكهربائية والفيزيائية.

٨- يتوفر بالهيئة وحدة لحماية المستهلك لتتلقى شكواهم وتعمل على حلها وقد لاقت أعمال الوحدة نجاحاً كبيراً.

٩- يتوفر بالهيئة المكتبة الوحيدة فى مصر المتخصصة فى المواصفات القياسية تحتوى على أكثر من ١٣٠ ألف مواصفة دولية وأجنبية وإقليمية وعربية ومصرية.

EGYPTIAN STANDARDS

ES

ES: 7094-1 / 2009

CHILD USE AND CARE ARTICLES-

SOOTHERS FOR BABIES AND YOUNG CHILDREN P_1 : GENERAL SAFETY REQUIREMENTS AND PRODUCT INFORMATION

ICS : 97.200.50

Arab Republic of Egypt
Egyptian Organization for Standardization and Quality